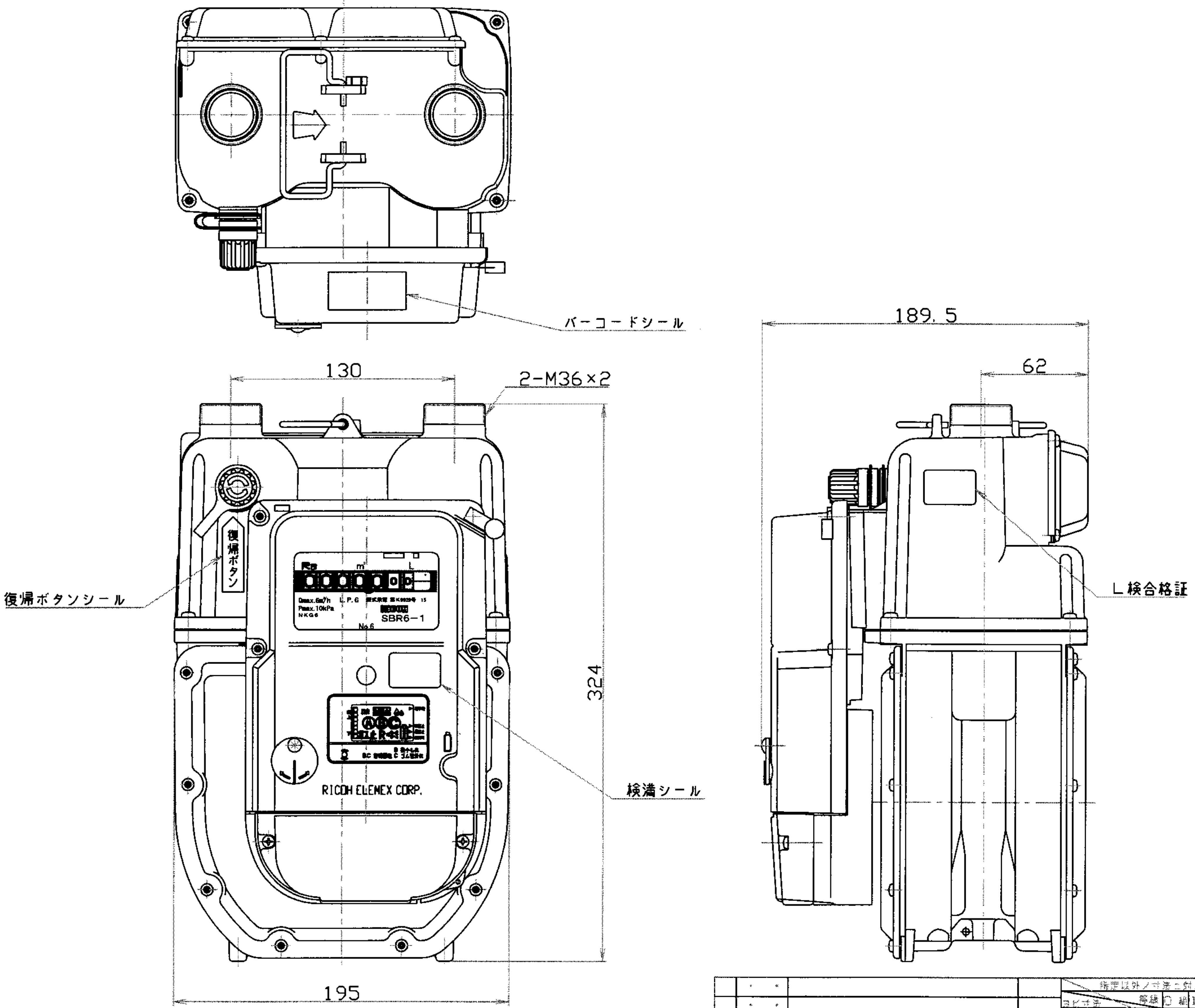

指定以外ノ寸法ニ対スル寸法差（±） 寸法 \ 等級	0級	1級	2級	3級	4級	5級
4 以下	0.05	0.1	0.1	0.1	0.2	0.5
4 ヲコエ 16 マデ	0.05	0.1	0.1	0.2	0.3	0.5
16 ヲコエ 63 マデ	0.05	0.1	0.2	0.3	0.5	1.2
63 ヲコエ 250 マデ	0.1	0.2	0.3	0.5	0.8	1.5
250 ヲコエ 1000 マデ		0.3	0.5	0.8	1.2	3.0
1000 ヲコエ 4000 マデ			0.8	1.2	1.8	5.0

年月日	変更記事／作成年月日 '03. 11. 26	変更者
品名	SBR6-1	尺度 non
承認 森井 03.11.26	検図 鬼頭 03.11.26	設計 代 鬼頭 03.11.26
製図 田中 03.11.26	部番	6F22-03