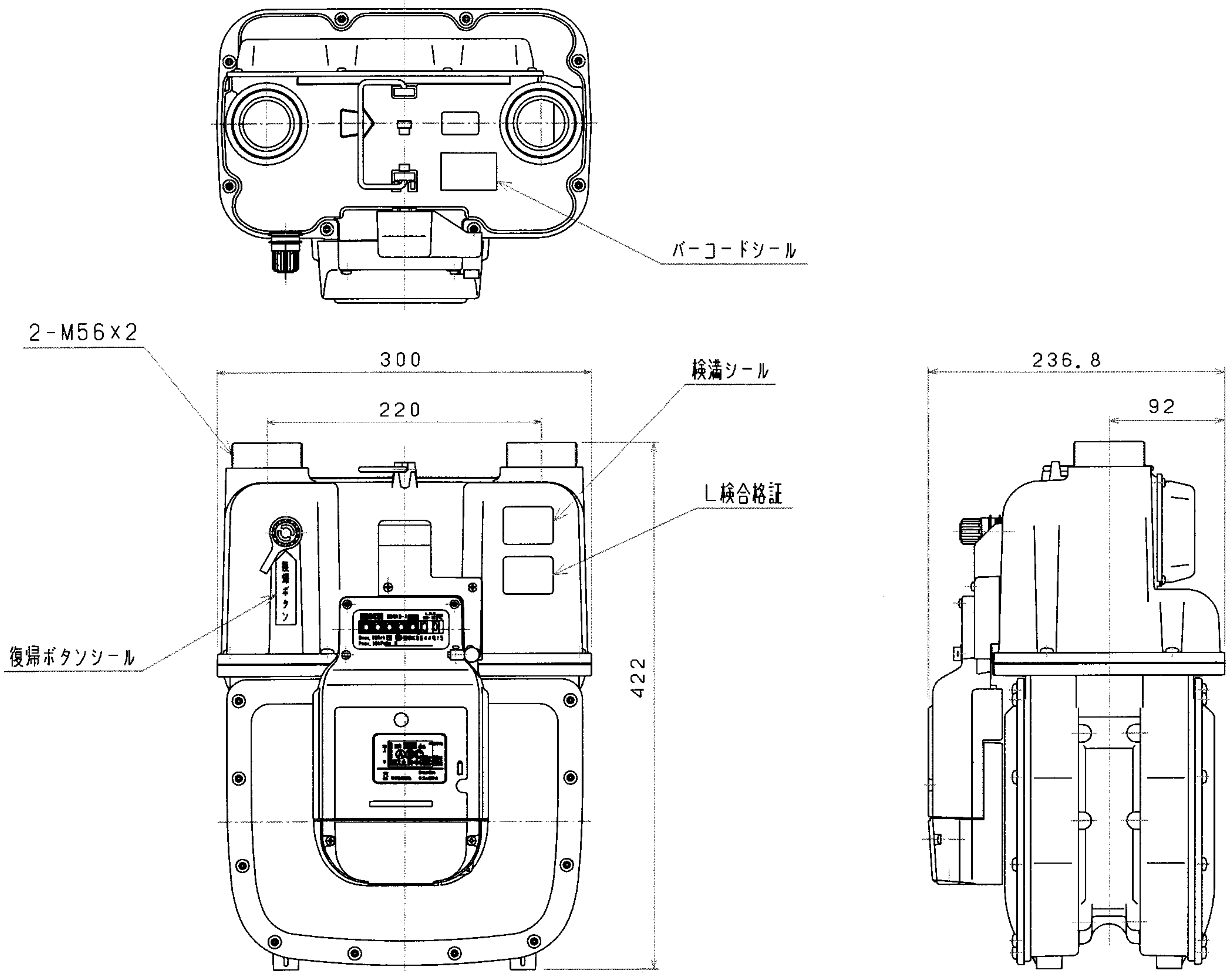

指定以外ノ寸法ニ対スル寸法差 (±)						
区分寸法 \ 等級	0級	1級	2級	3級	4級	5級
4以下	0.05	0.1	0.1	0.1	0.2	0.5
4ヲコエ 16マデ	0.05	0.1	0.1	0.2	0.3	0.8
16ヲコエ 63マデ	0.05	0.1	0.2	0.3	0.5	1.2
63ヲコエ250マデ	0.1	0.2	0.3	0.5	0.8	1.8
250ヲコエ1000マデ		0.3	0.5	0.8	1.2	3.0
1000ヲコエ4000マデ			0.8	1.2	1.8	5.0

年月日	変更記事	変更者

作成年月日 03.11.26

図名 SBR10-1 M56x220mmスパン

図番 6F23-02

承認	検図	設計	製図
森井 03.11.26	鬼頭 03.11.26	鬼頭代 03.11.26	田中 03.11.26

指示事項 / 角度 ±

外観等級 / 尺度

RICOH

リコー様式 No. 4-96 図面用紙 (H) A3